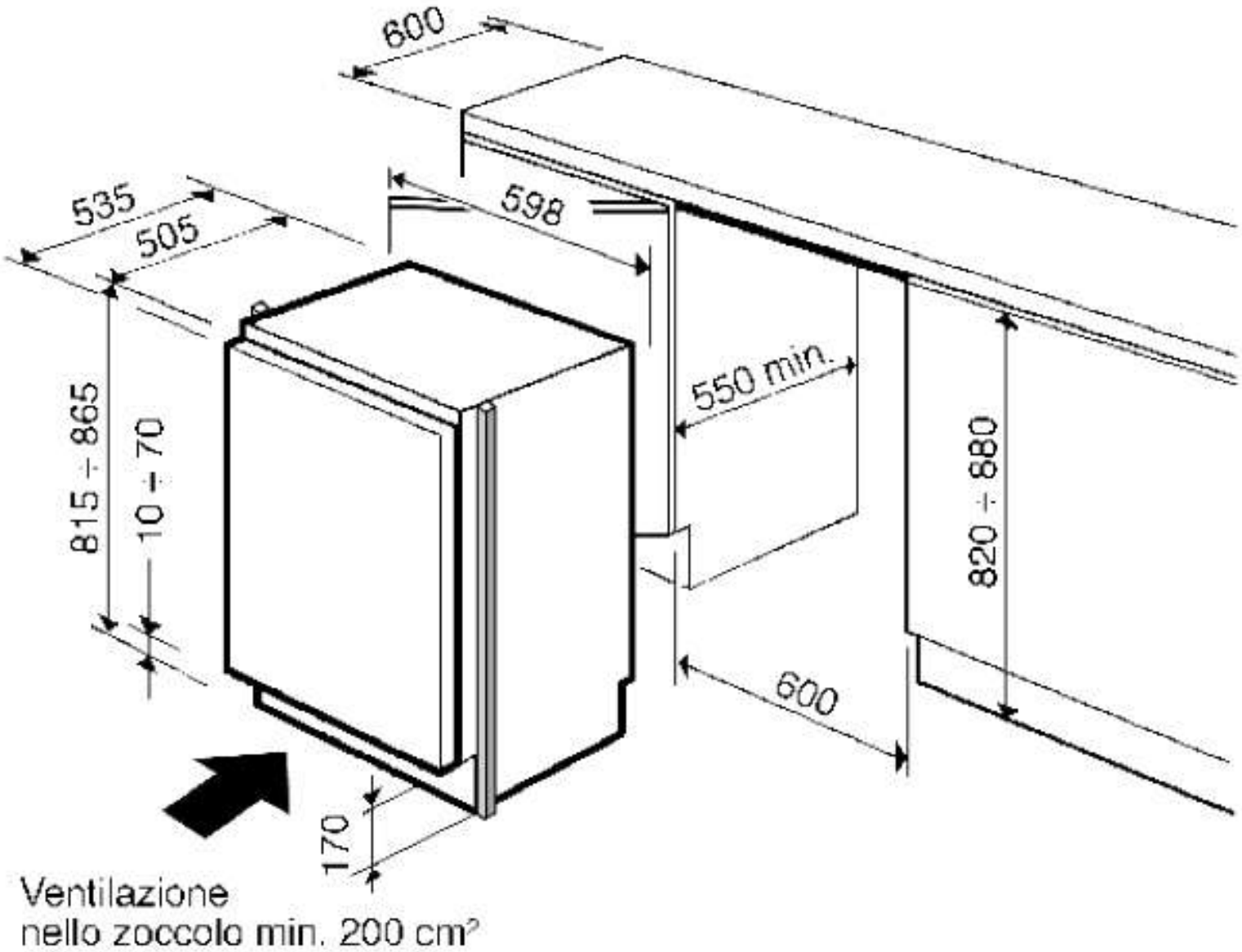
600
535
505
598
550 min.
815 ÷ 865
10 ÷ 70
820 ÷ 880
600
170
Ventilazione
nello zoccolo min. 200 cm²